Montageanleitung

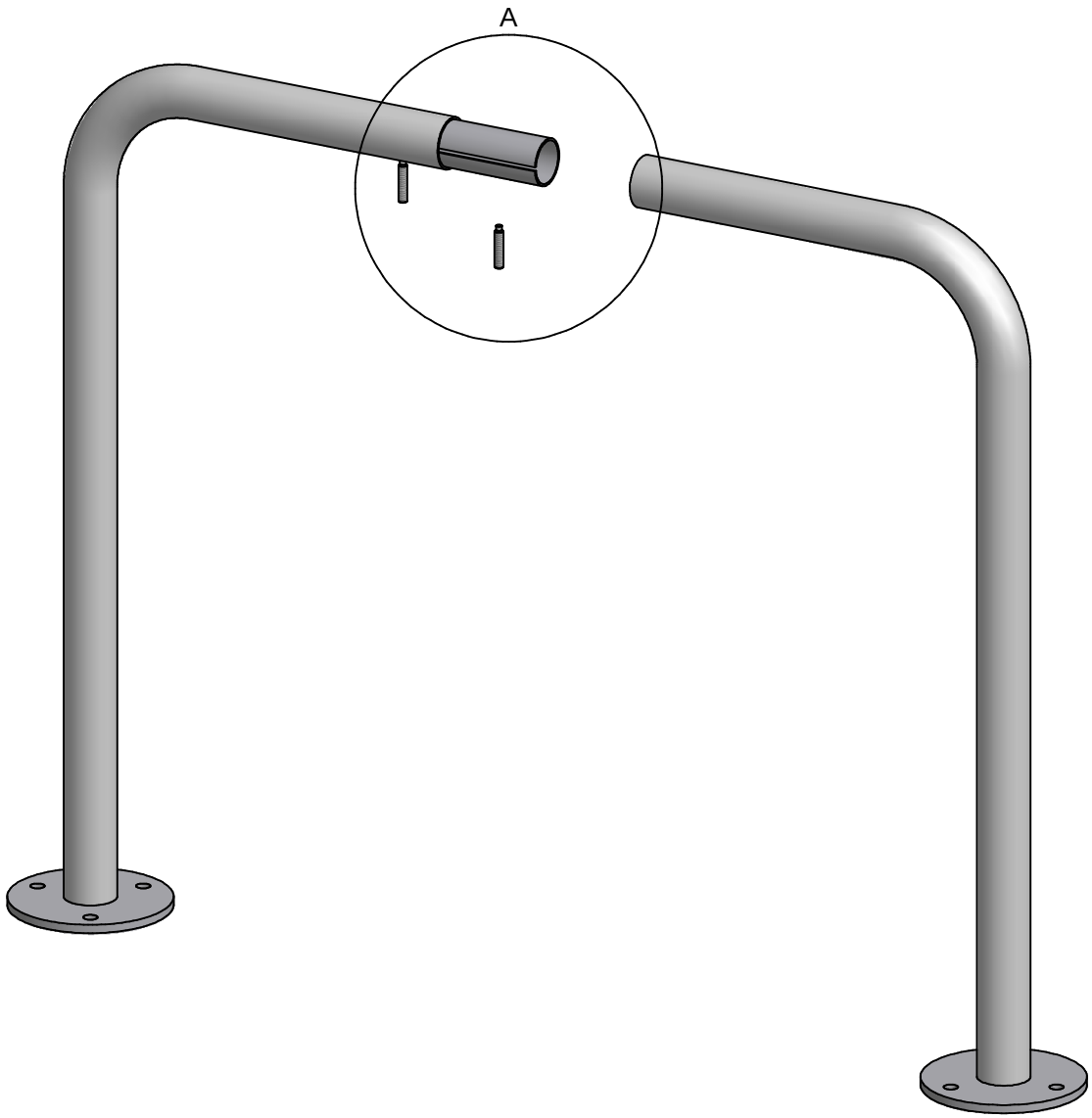

A (0,60 : 1)

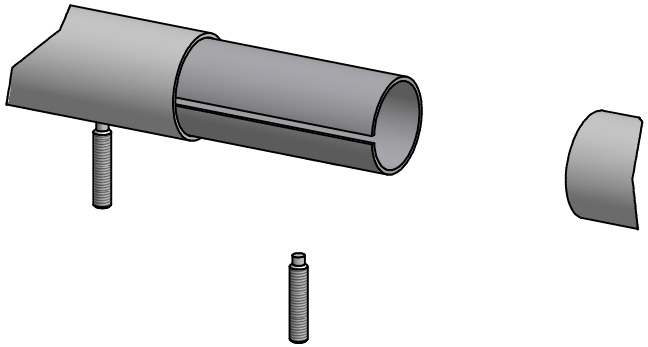

Hainholzweg 135 a | 21077 Hamburg | Tel.: +49 40 / 702 918 – 0 | Fax: +49 40 / 702 918 – 28 | www.stein-hgs.de | info@stein-hgs.de