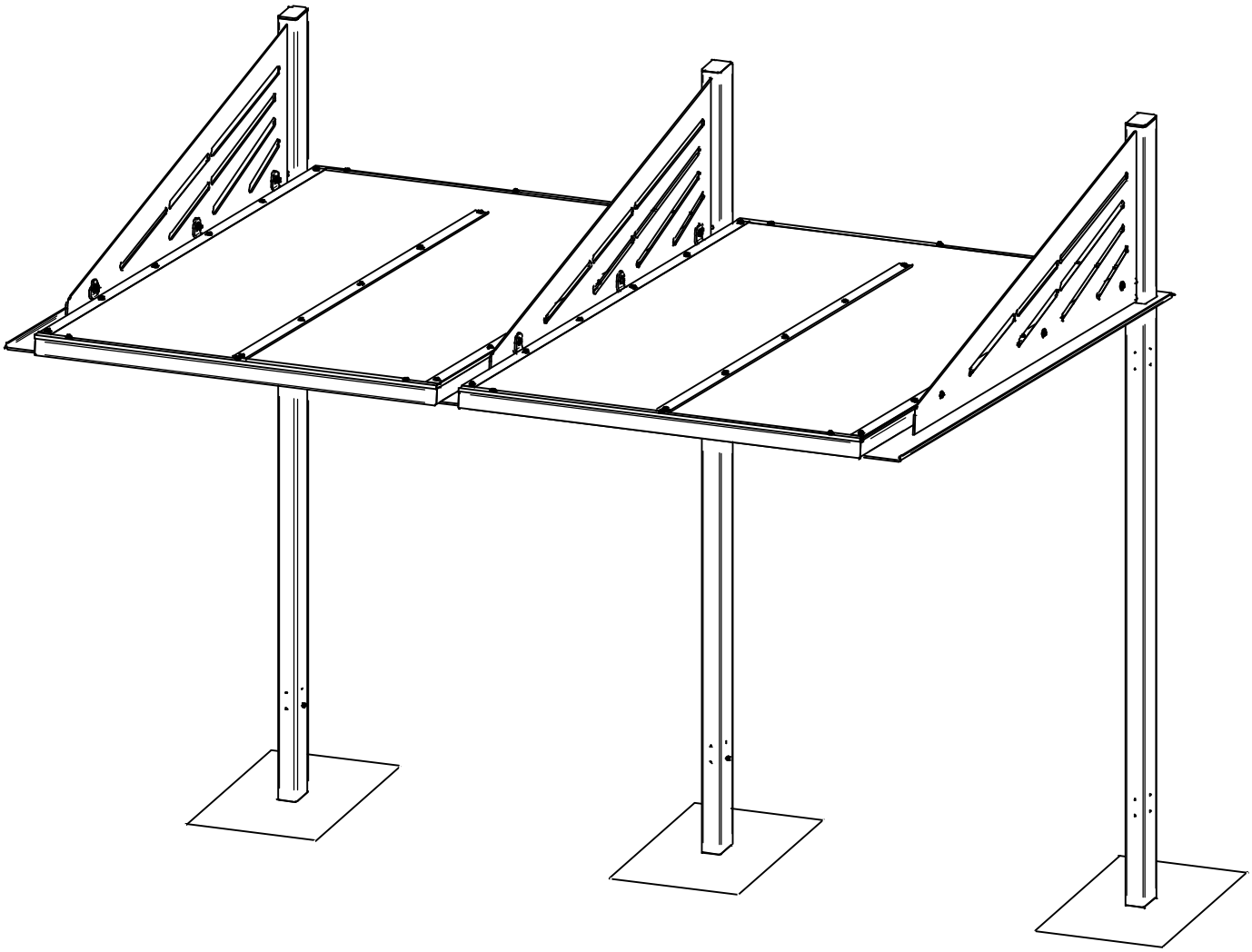

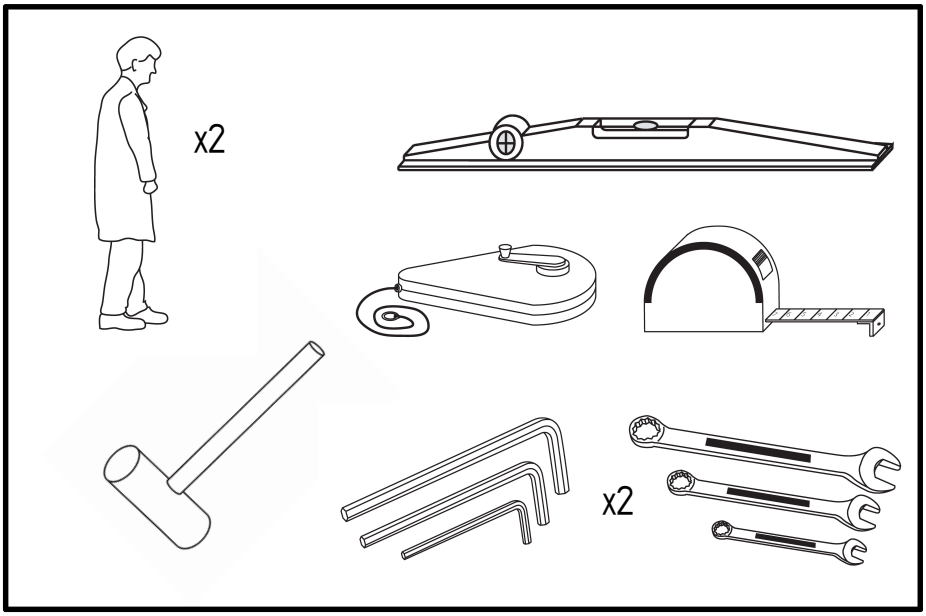

STEIN HGS

Anschrift STEIN HGS GmbH | Beckedorfer Bogen 15 | 21218 Seevetal | Deutschland
Tel. +49 40 702 918-0 Fax +49 40 702 918-28 E-Mail info@stein-hgs.de Web stein-hgs.de

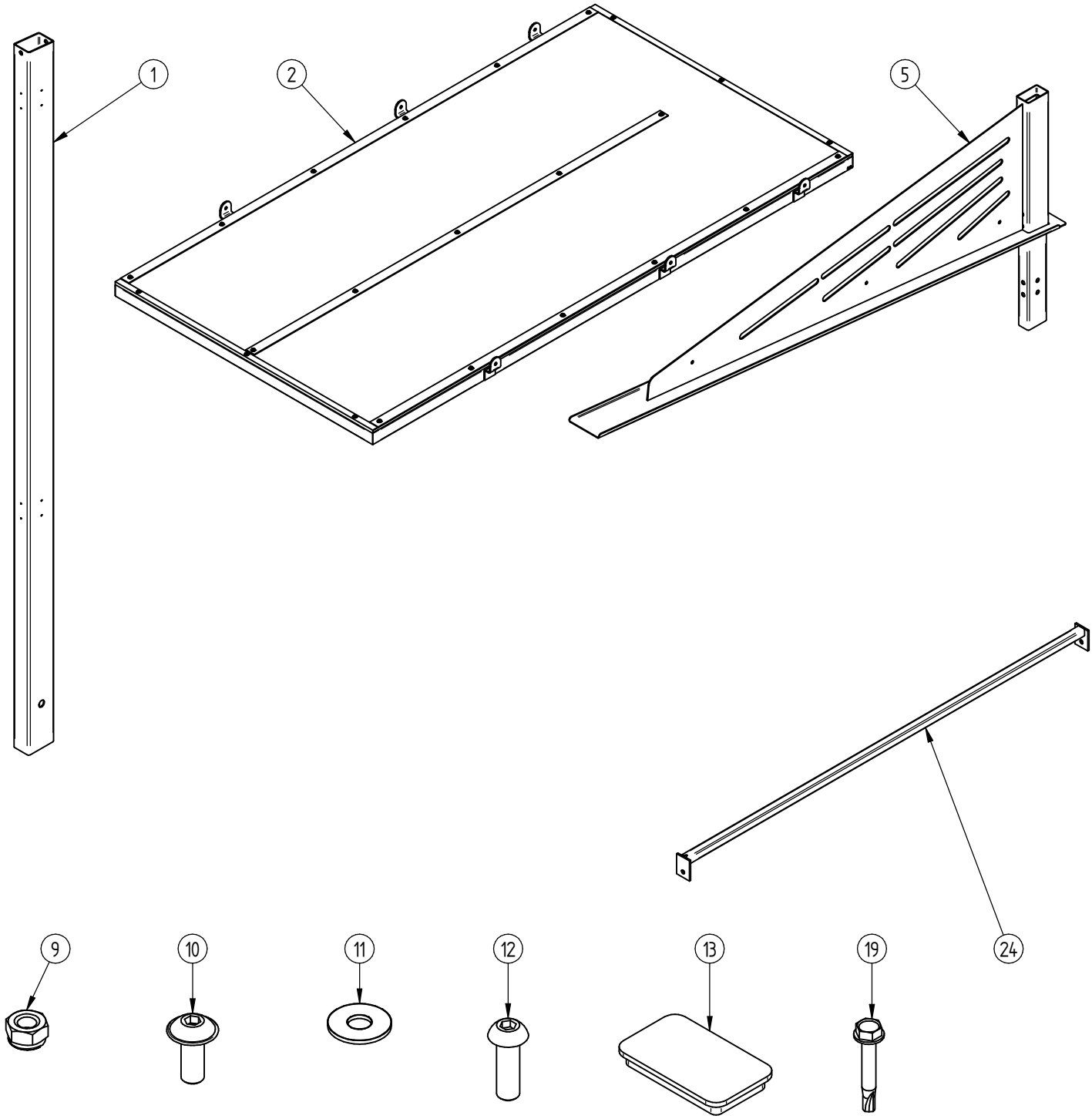

1

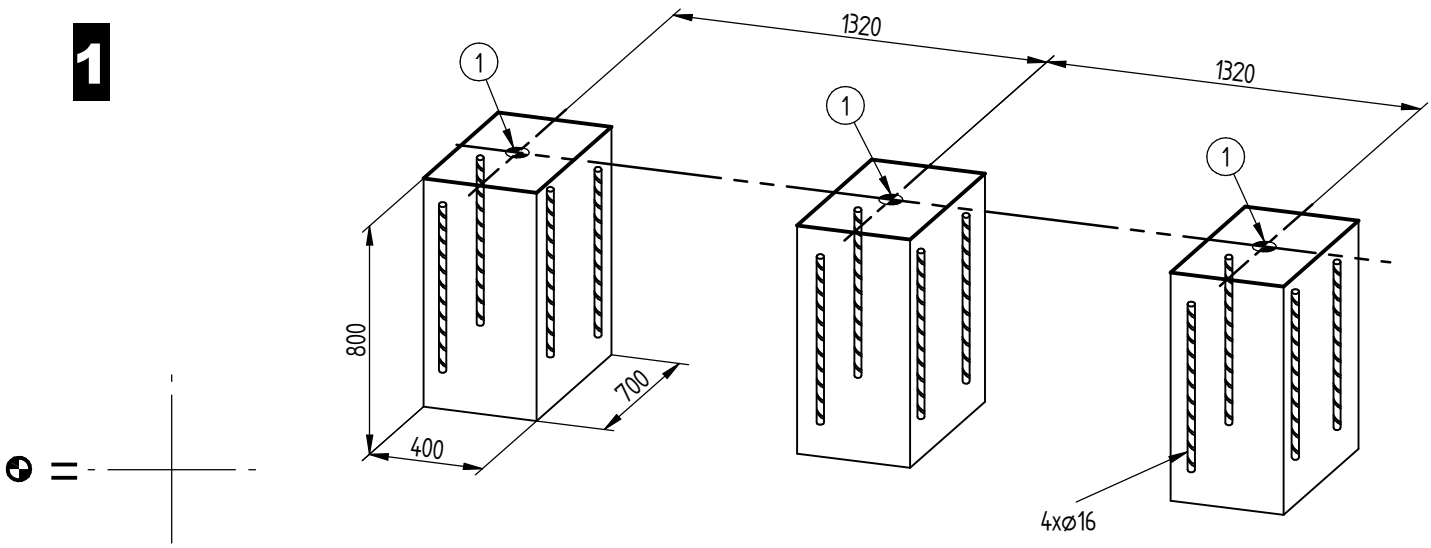

STEIN HGS

Anschrift STEIN HGS GmbH | Beckedorfer Bogen 15 | 21218 Seevetal | Deutschland
Tel. +49 40 702 918-0 Fax +49 40 702 918-28 E-Mail info@stein-hgs.de Web stein-hgs.de

2

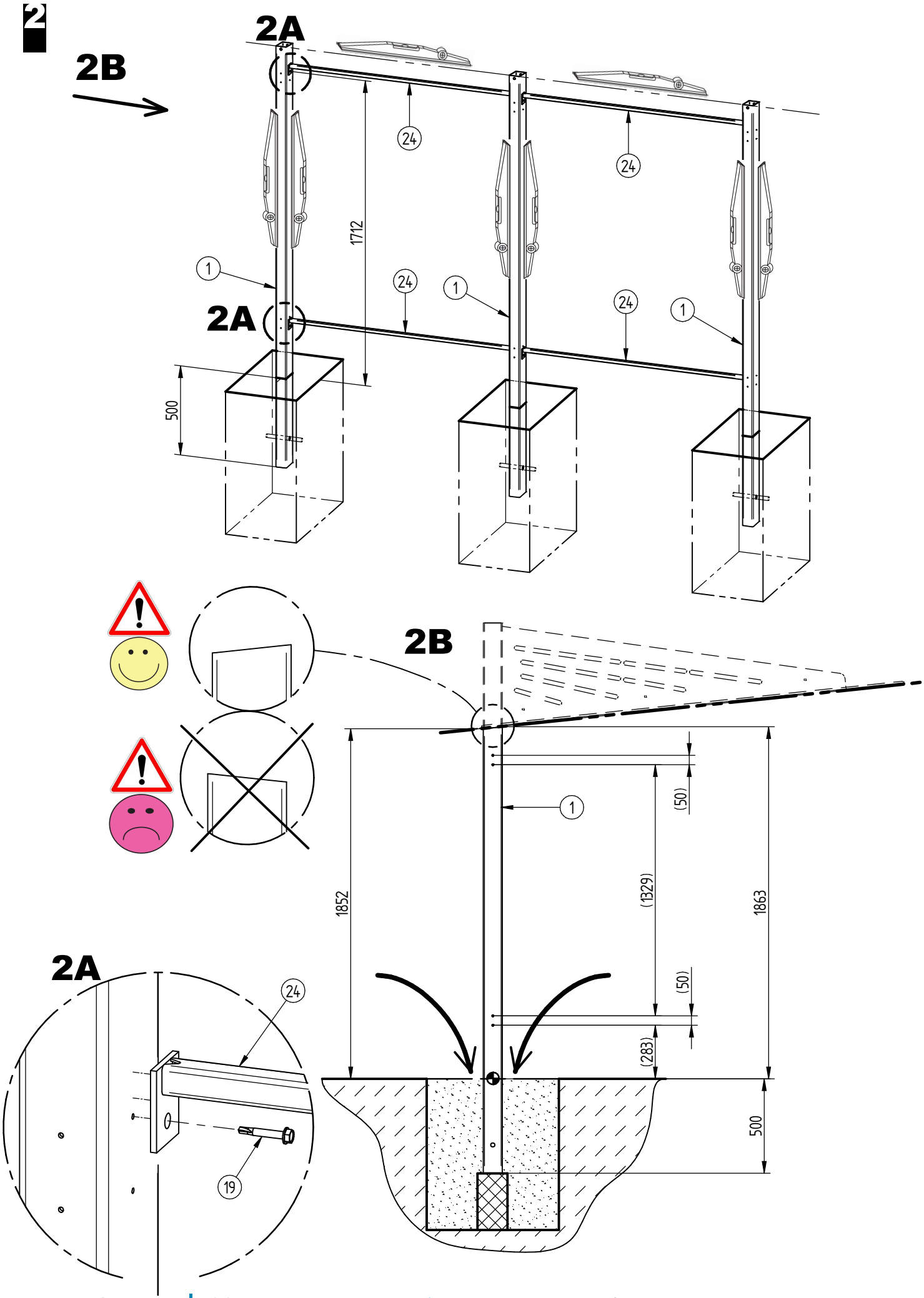

STEIN HGS

Anschrift STEIN HGS GmbH | Beckedorfer Bogen 15 | 21218 Seevetal | Deutschland
Tel. +49 40 702 918-0 Fax +49 40 702 918-28 E-Mail info@stein-hgs.de Web stein-hgs.de

3

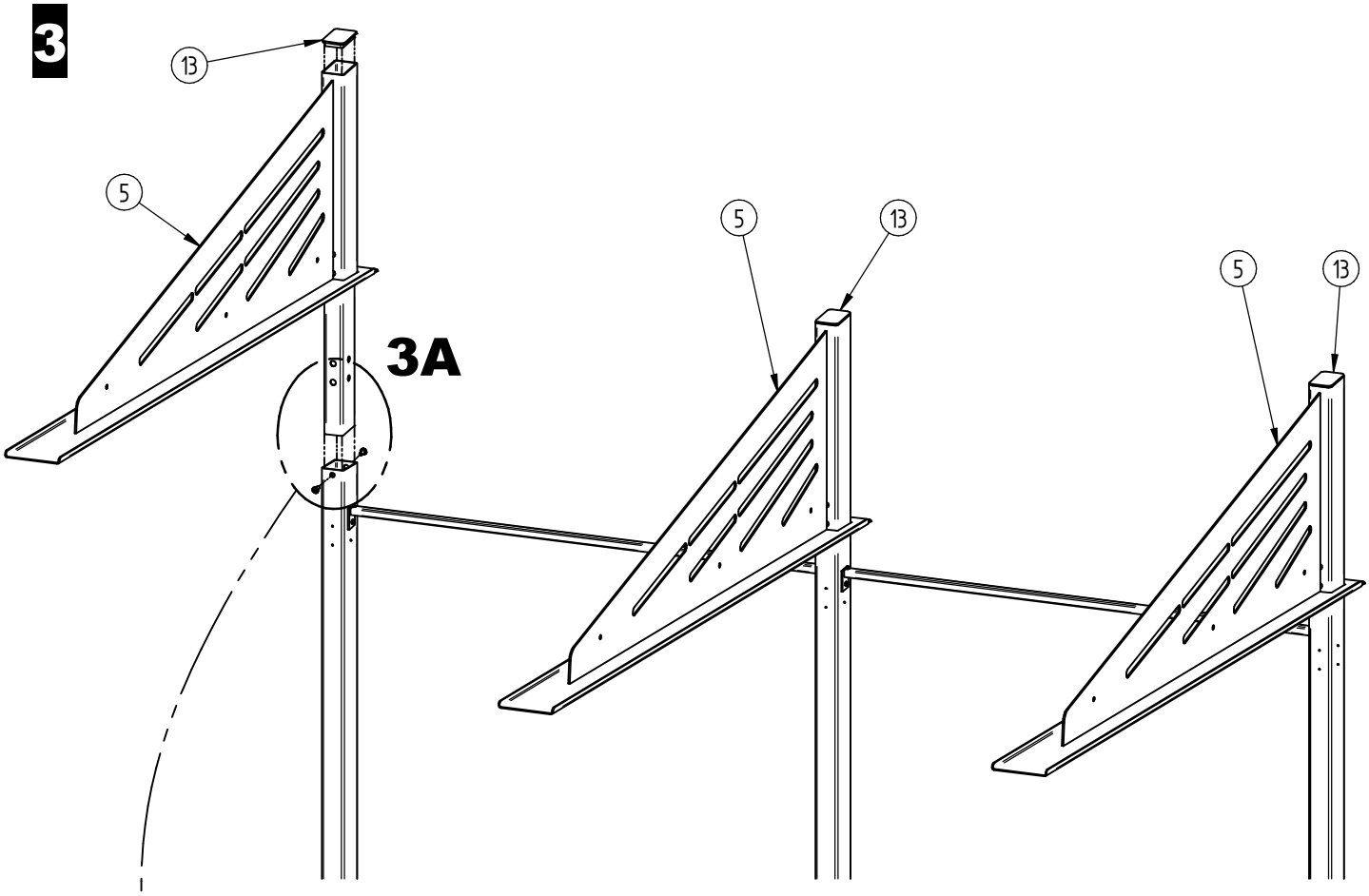

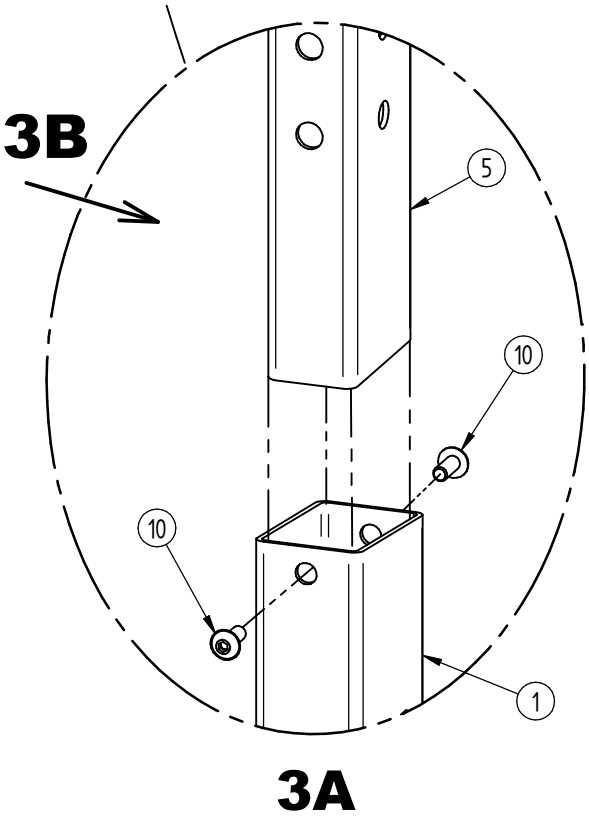

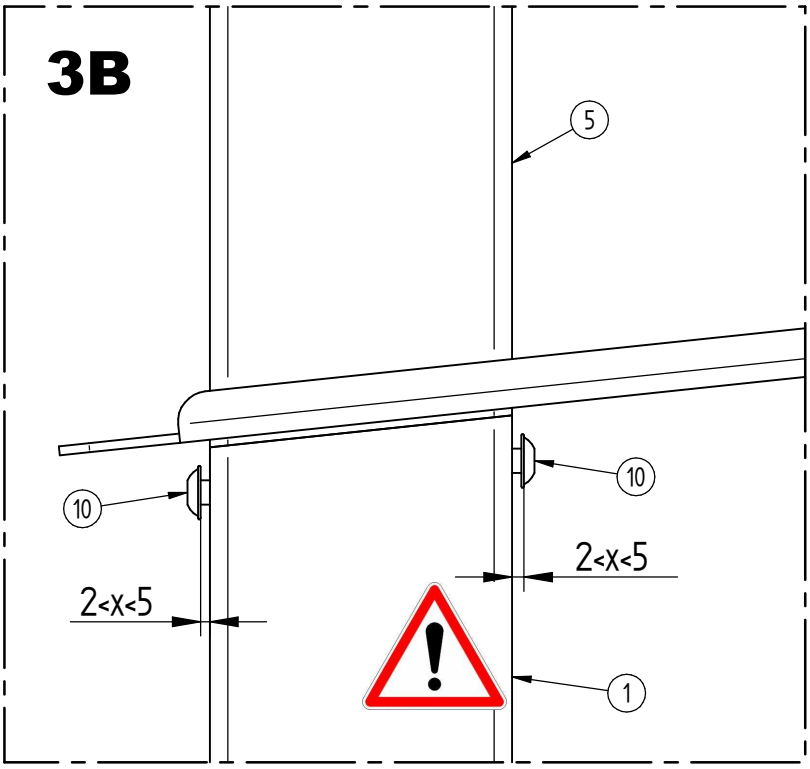

STEIN HGS

Anschrift STEIN HGS GmbH | Beckedorfer Bogen 15 | 21218 Seevetal | Deutschland
Tel. +49 40 702 918-0 Fax +49 40 702 918-28 E-Mail info@stein-hgs.de Web stein-hgs.de

4

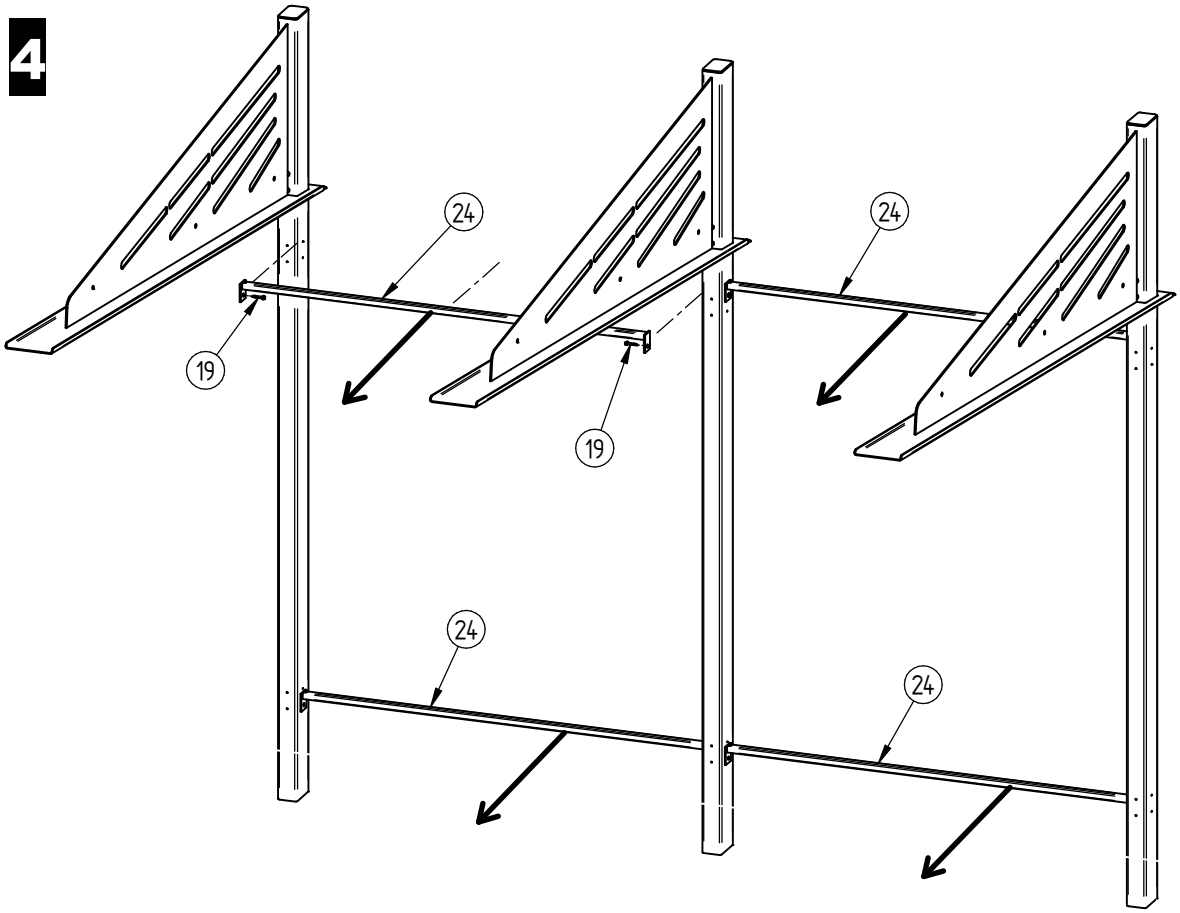

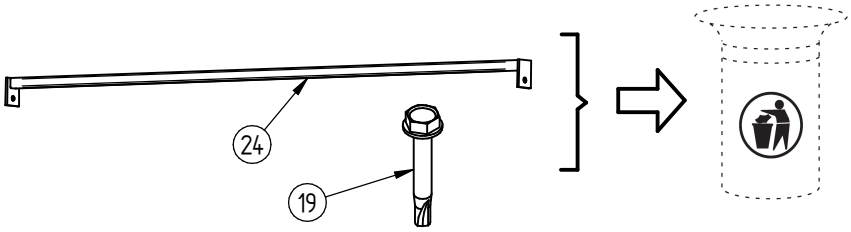

5

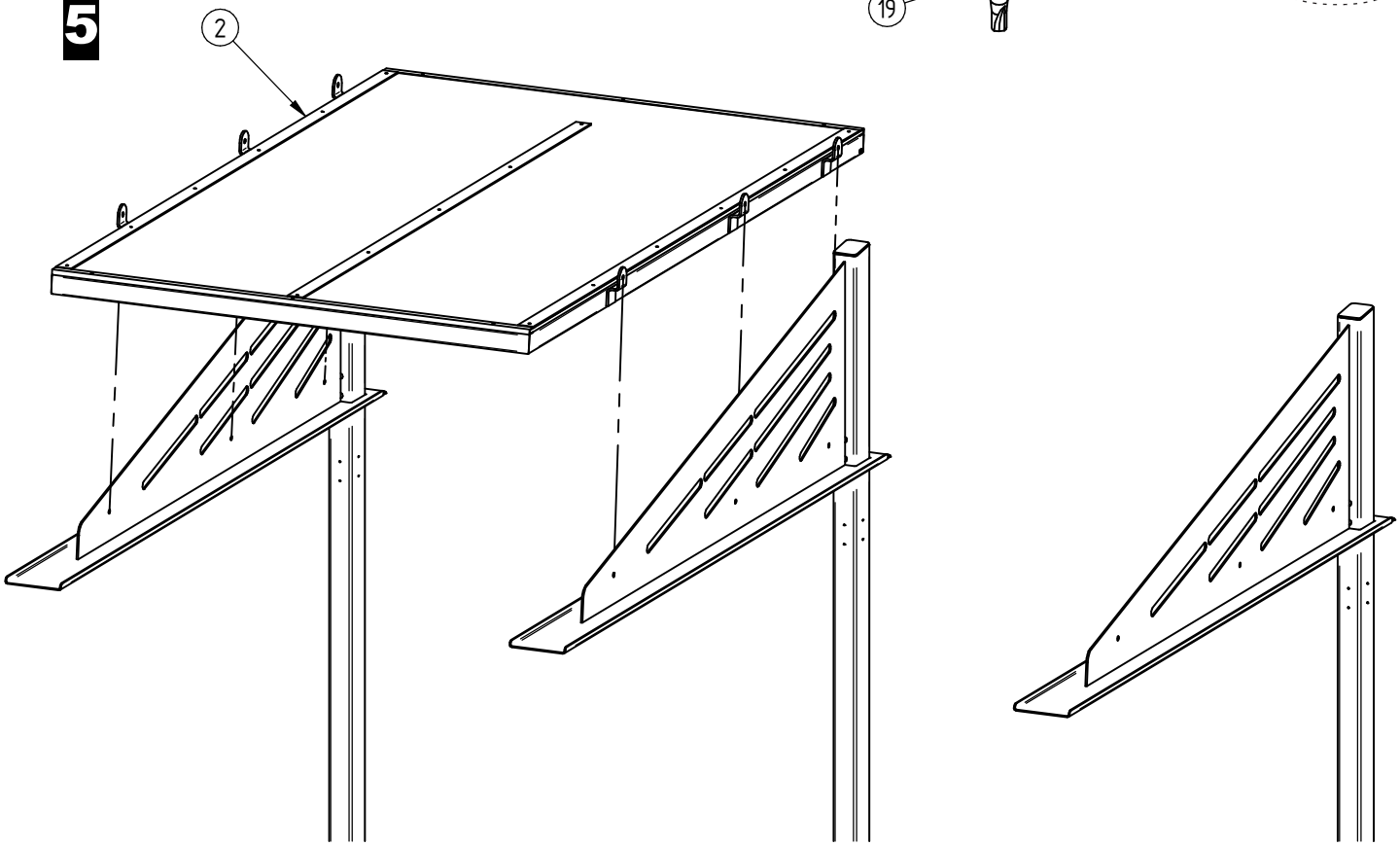

STEIN HGS

Anschrift STEIN HGS GmbH | Beckedorfer Bogen 15 | 21218 Seevetal | Deutschland
Tel. +49 40 702 918-0 Fax +49 40 702 918-28 E-Mail info@stein-hgs.de Web stein-hgs.de

6

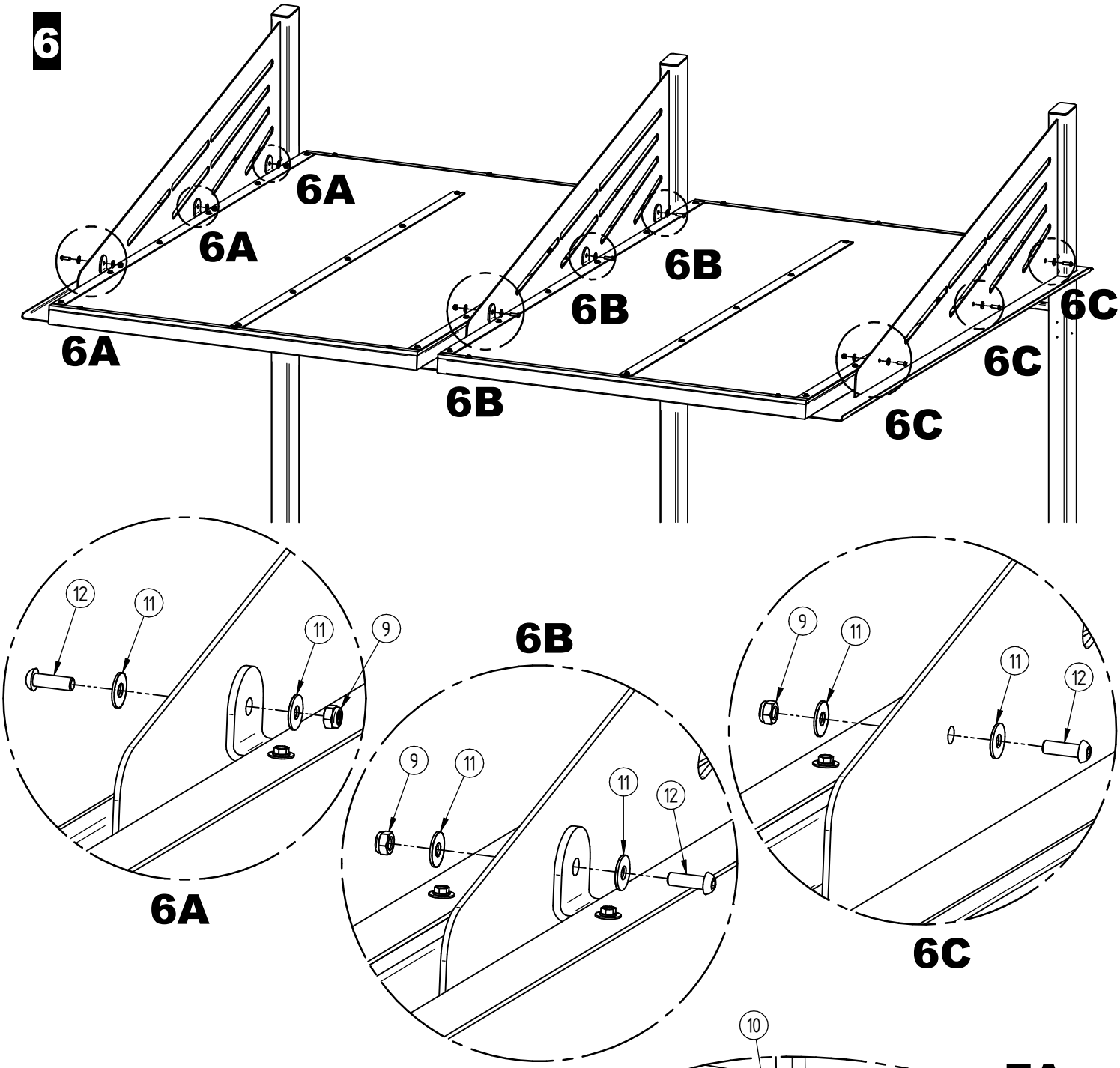

7

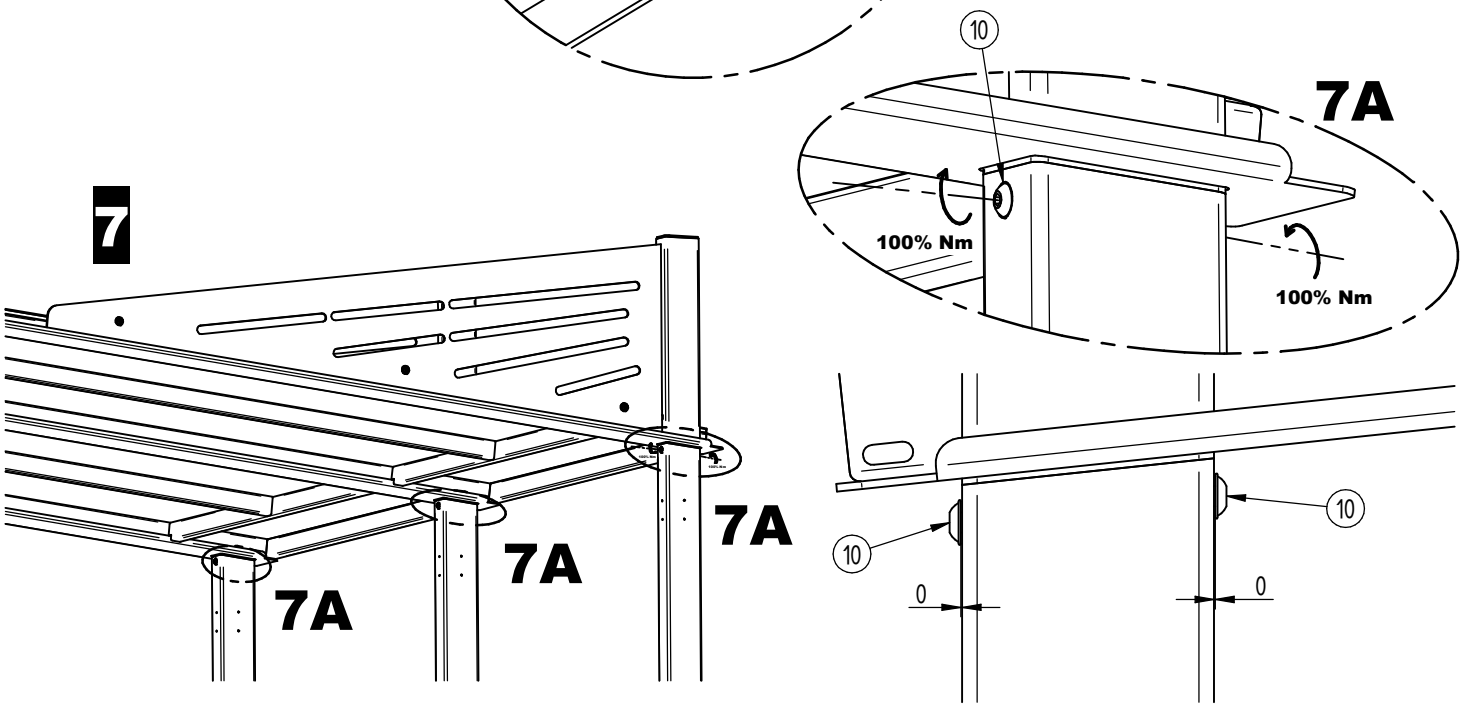

STEIN HGS

Anschrift STEIN HGS GmbH | Beckedorfer Bogen 15 | 21218 Seevetal | Deutschland
Tel. +49 40 702 918-0 Fax +49 40 702 918-28 E-Mail info@stein-hgs.de Web stein-hgs.de

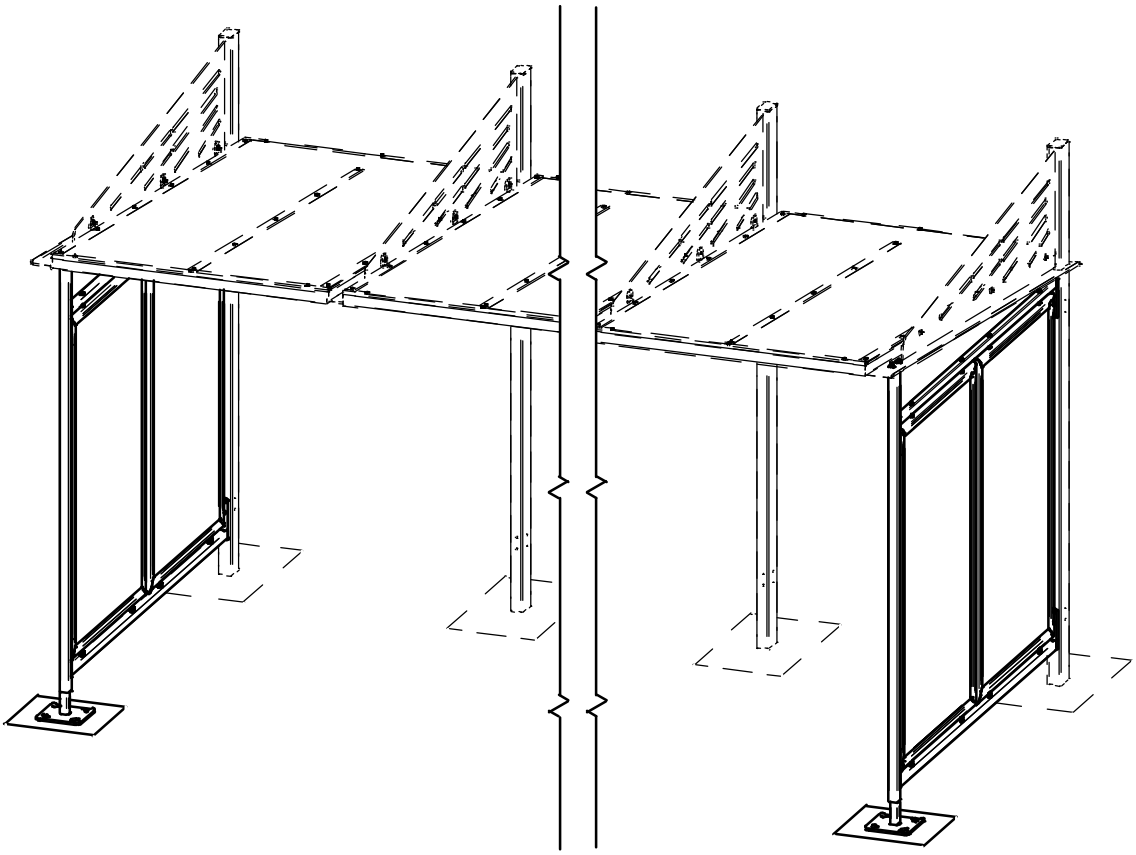

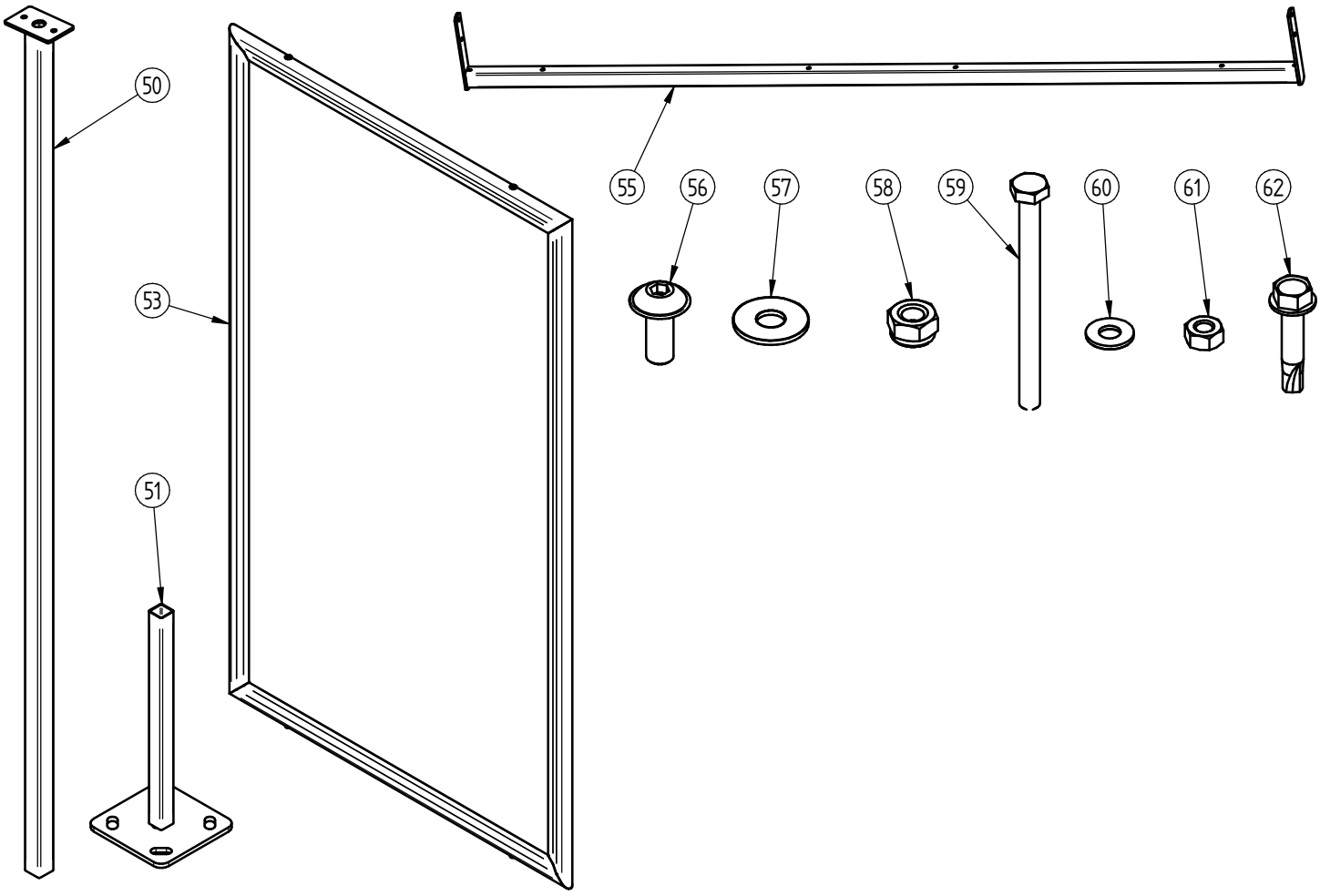

STEIN HGS

Anschrift STEIN HGS GmbH | Beckedorfer Bogen 15 | 21218 Seevetal | Deutschland
Tel. +49 40 702 918-0 Fax +49 40 702 918-28 E-Mail info@stein-hgs.de Web stein-hgs.de

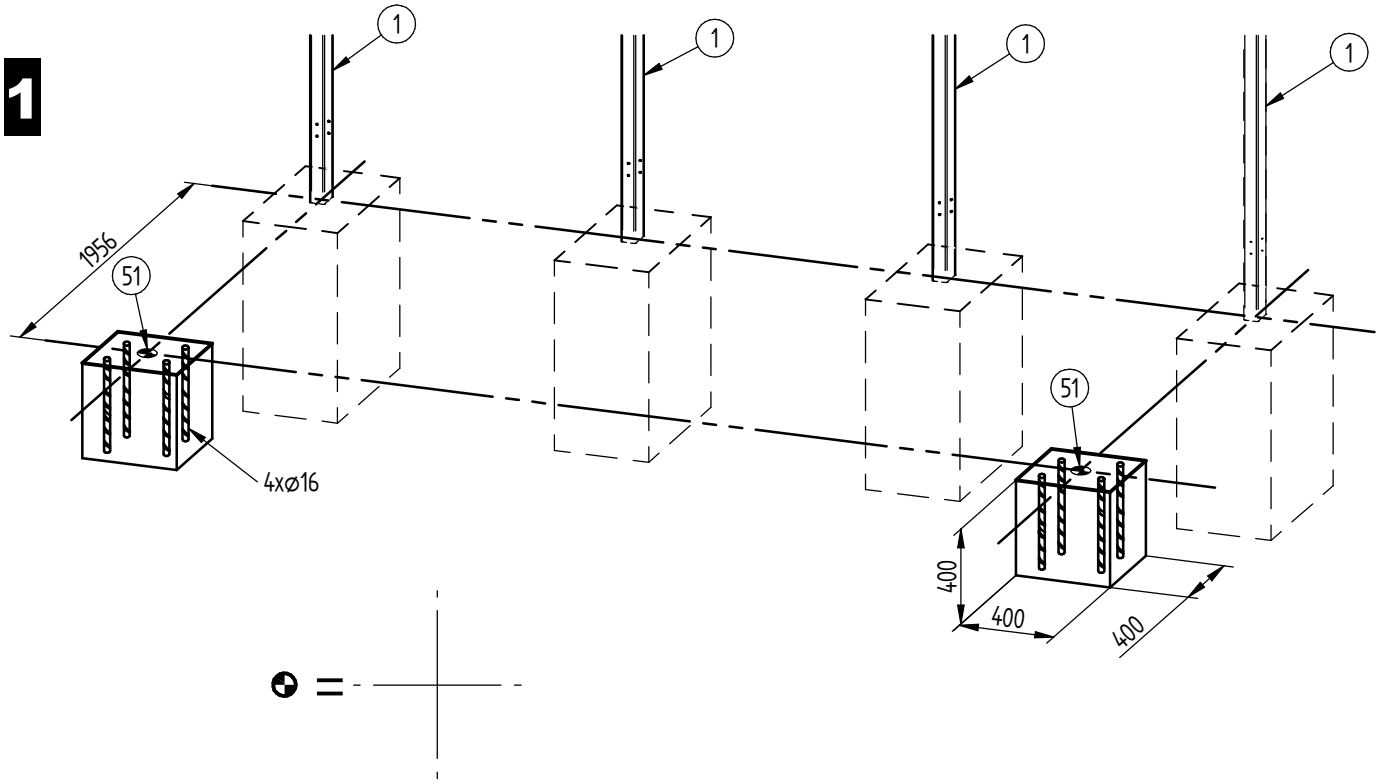

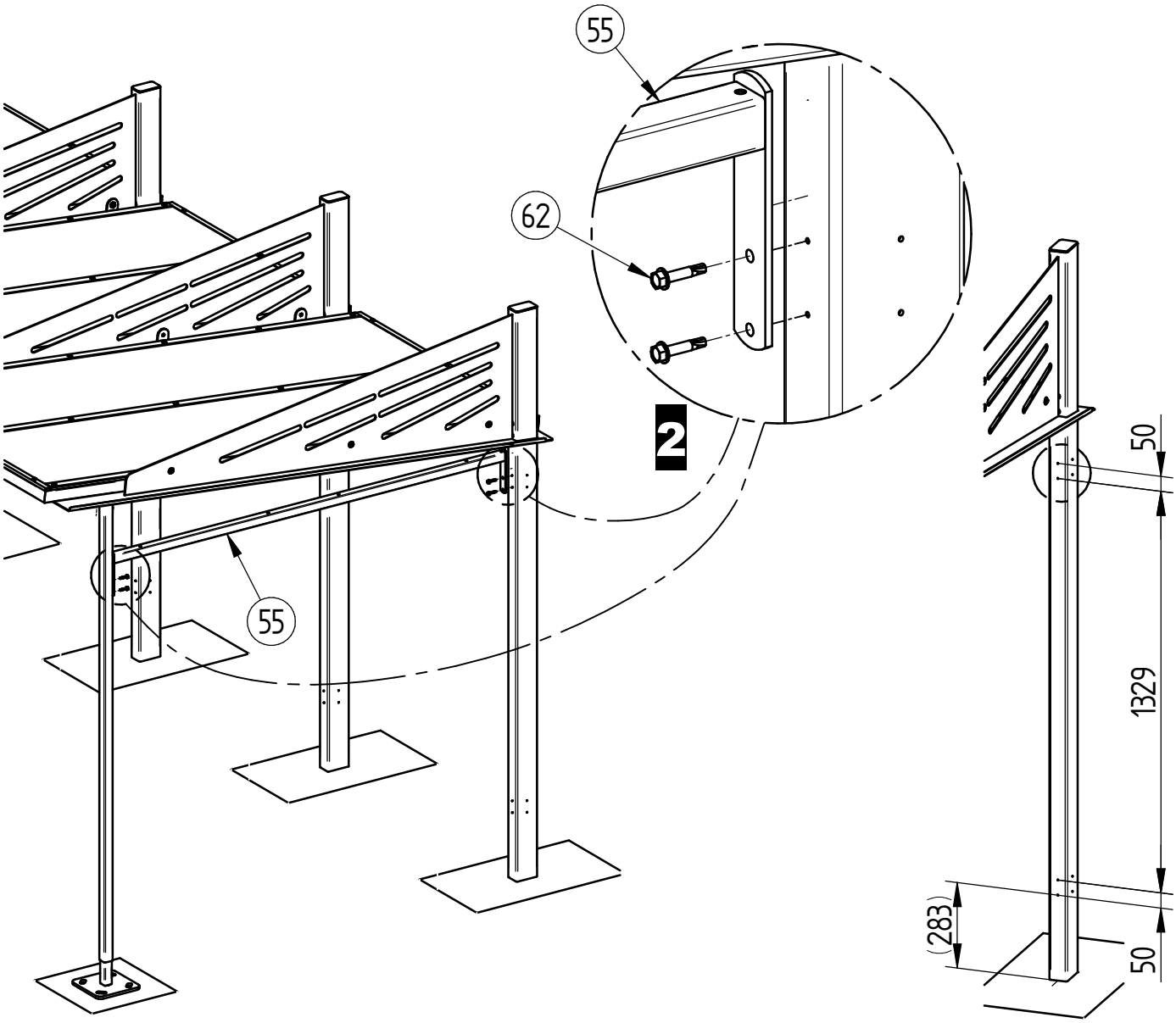

STEIN HGS

Anschrift STEIN HGS GmbH | Beckedorfer Bogen 15 | 21218 Seevetal | Deutschland
Tel. +49 40 702 918-0 Fax +49 40 702 918-28 E-Mail info@stein-hgs.de Web stein-hgs.de

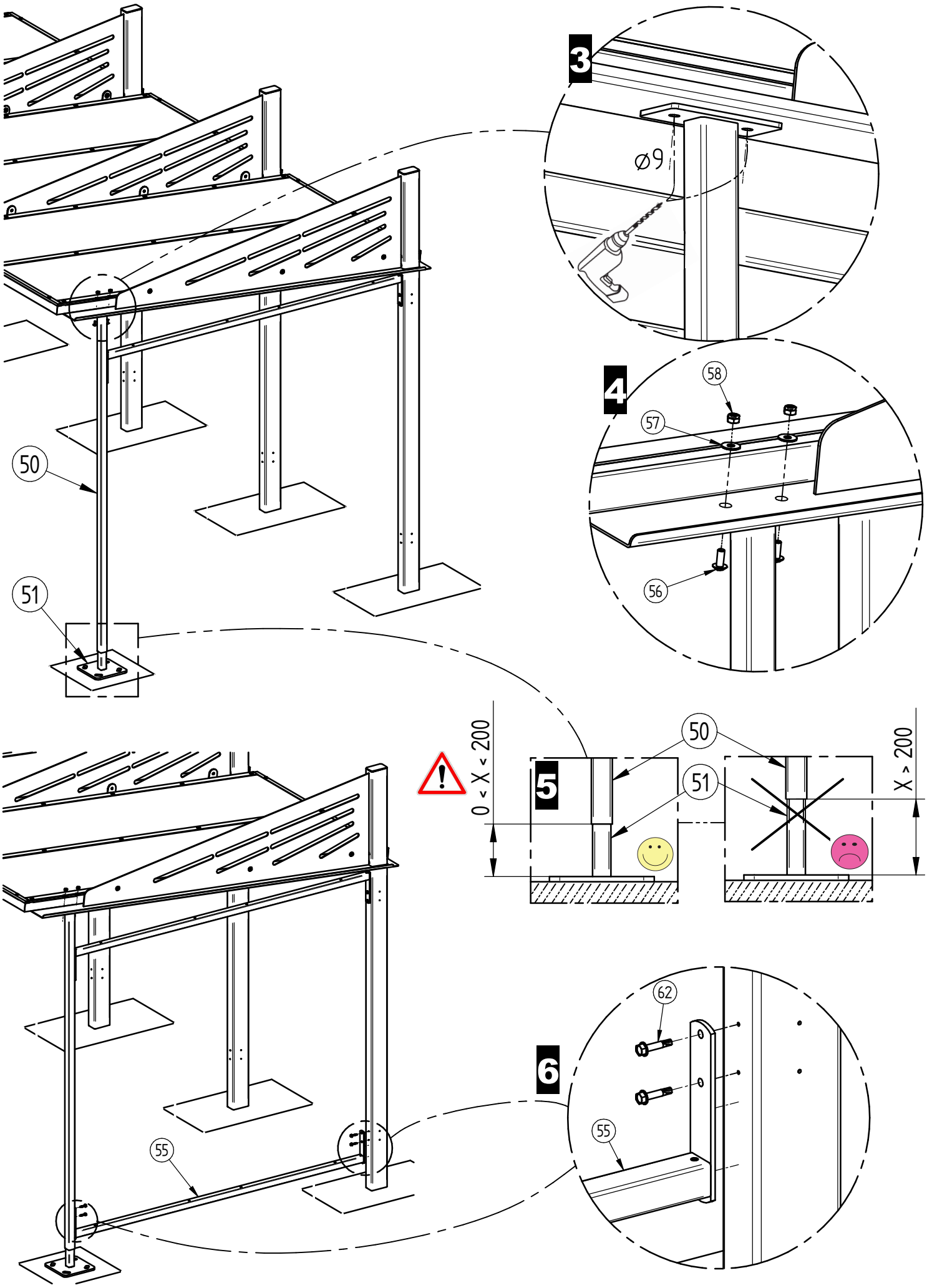

STEIN HGS

Anschrift STEIN HGS GmbH | Beckedorfer Bogen 15 | 21218 Seevetal | Deutschland
Tel. +49 40 702 918-0 Fax +49 40 702 918-28 E-Mail info@stein-hgs.de Web stein-hgs.de

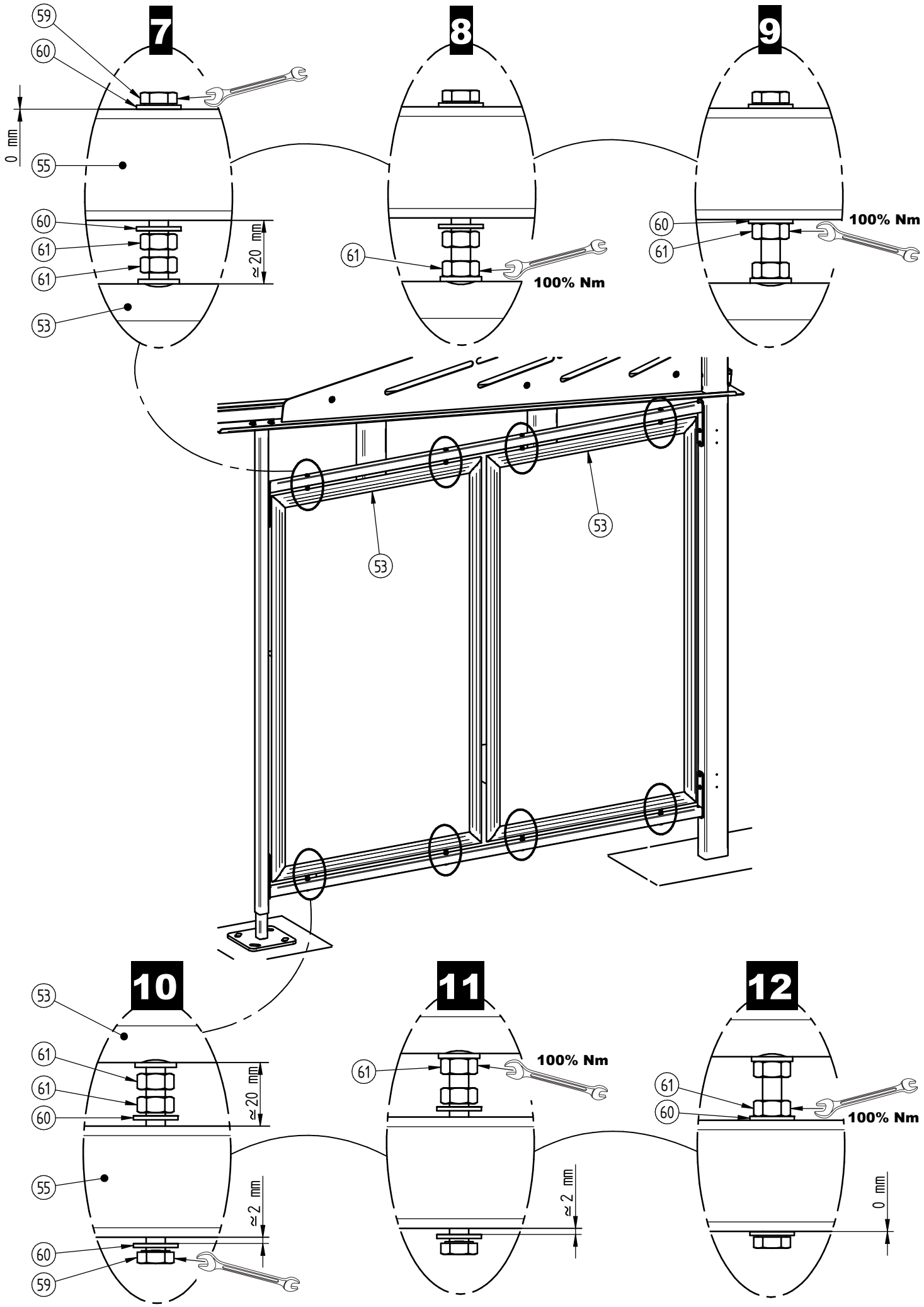

STEIN HGS

Anschrift STEIN HGS GmbH | Beckedorfer Bogen 15 | 21218 Seevetal | Deutschland
Tel. +49 40 702 918-0 Fax +49 40 702 918-28 E-Mail info@stein-hgs.de Web stein-hgs.de